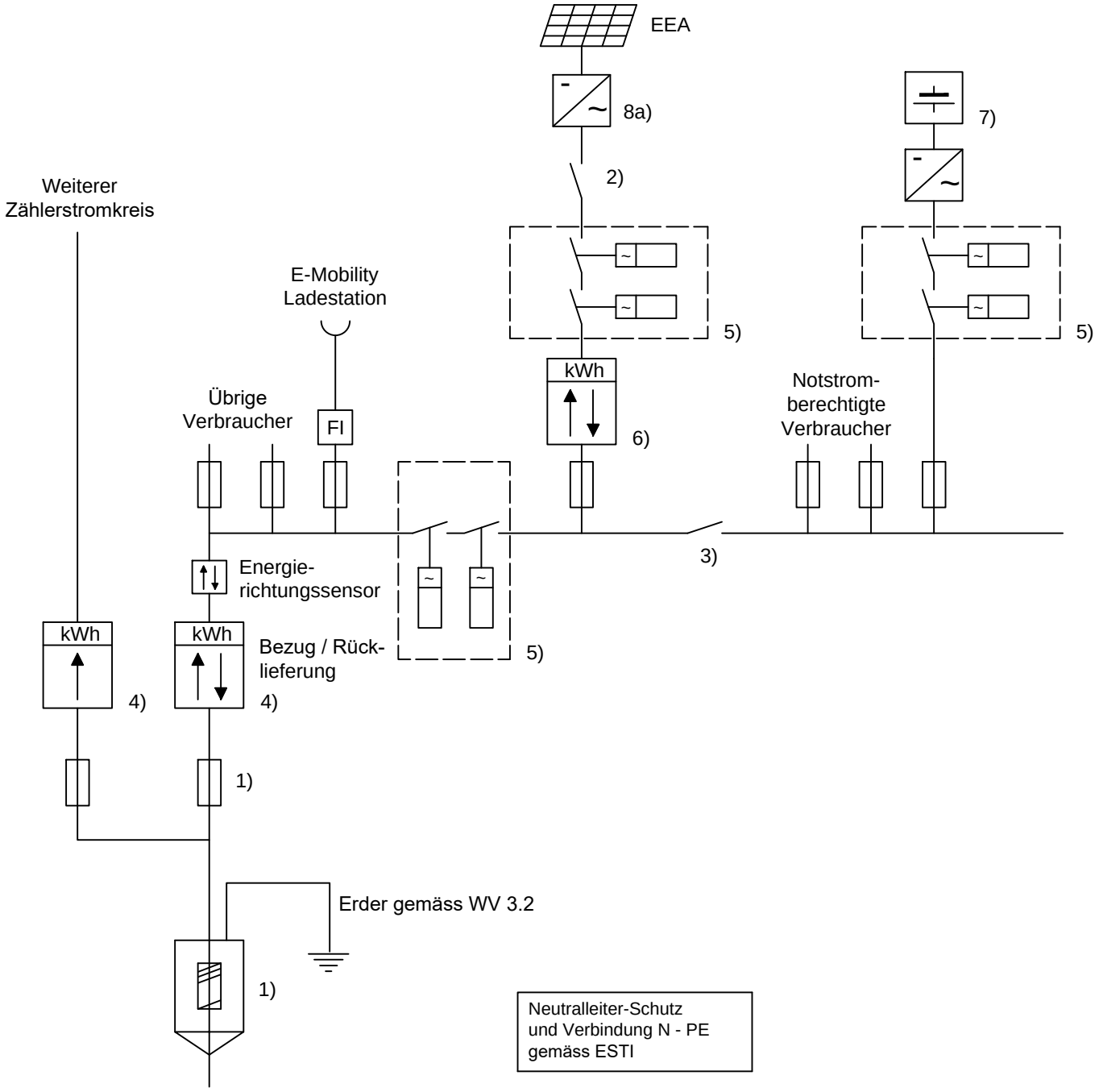

1) Jederzeit zugängliche Trennstelle (nach Angabe VNB)
   mit Schild: " Achtung Fremdspannung, Rücklieferungsanlage"
2) Generatorschalter (mit den verlangten Schutzeinrichtungen)
3) Kuppelschalter (mit den verlangten Schutzeinrichtungen) sofern notstromberechtigte Verbraucher
4) Zähler VNB
5) NA-Schutz bei Anlageleistung >30 kVA (nach Angabe VNB); optional auch 1 NA-Schutz möglich
6) Wenn EEA > 30kVA Messeinrichtung gemäss gesetzlichen Vorgaben
7) Elektrischer Speicher
8a) PV-Wechselrichter

Beispiel Energieerzeugungsanlage (EEA) und elektrischer Speicher AC im Not / Parallelbetrieb mit dem Stromversorgungsnetz	A 10.3/4
WV-CH 2018	WV 2018-01