C 7.10.1.C (6.2) Zählereinrichtung MFH / Gewerbe

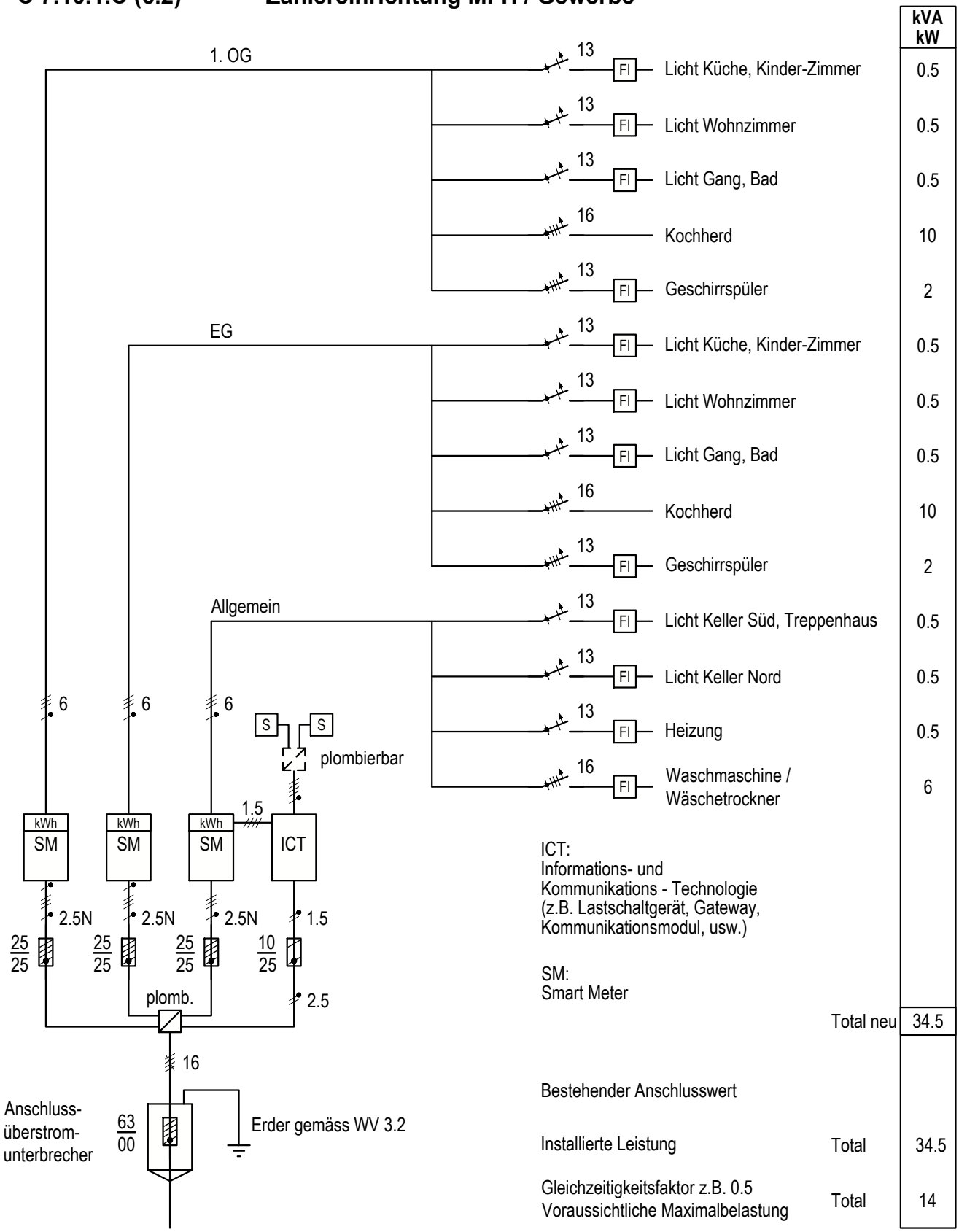

Die Verdrahtung der abgehenden Steuerleiter kann ab der ICT-Box erfolgen.
Wenn zusätzliche Klemmstellen erstellt werden, sind diese plombierbar auszurüsten.

Für Steuerfunktionen ausserhalb der Mess-Einrichtung, sind zwingend Trennrelais einzubauen.